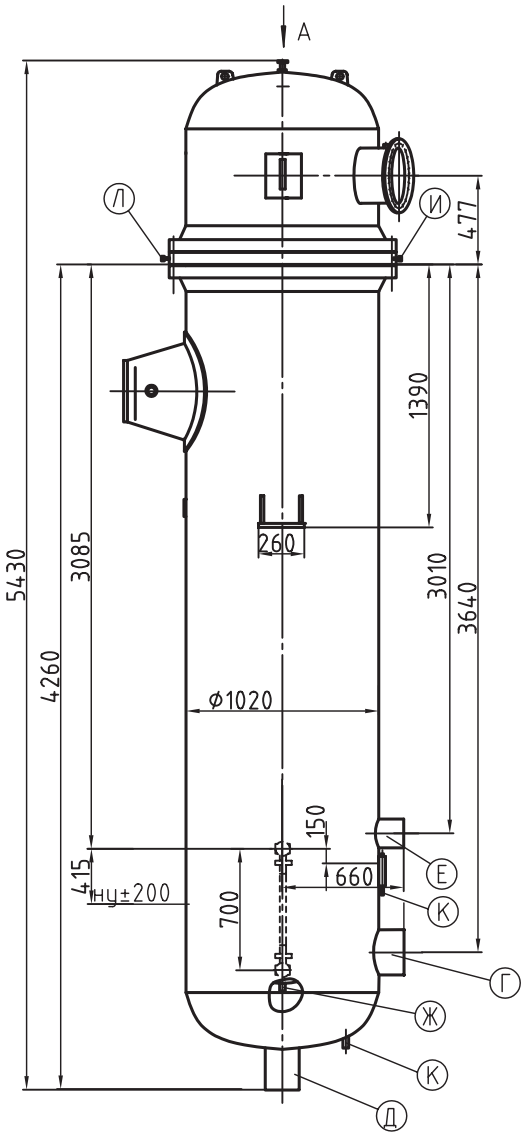

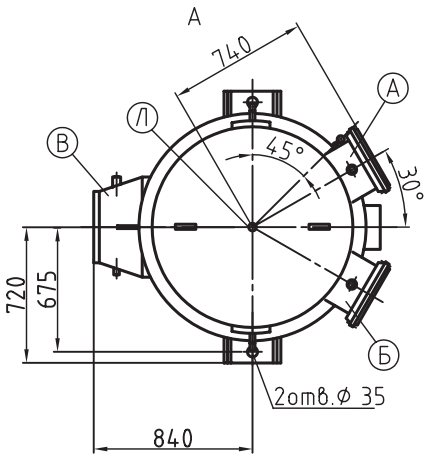

Датчик СТ-20634/А
(конденсатный бачок)

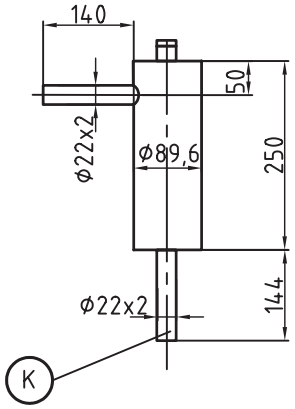

Наименование	Обоз.	Количество ходов		
		4	2	
		Величина		
1. Площадь поверхности теплообмена, м^2	F	125		
2. Рабочее (избыточное) давление воды в трубной системе, МПа (кгс/см^2)	P_p	1,47 (15)		
3. Рабочее (избыточное) давление пара в корпусе, МПа (кгс/см^2)	P_p	0,69 (7)	0,147 (1,5)	0,69 (7)
4. Температура воды на входе, °С	t_1	70	70	110
5. Температура воды на выходе, °С	t_2	150	110	150
6. Максимальная температура пара на входе, °С	$t_п$	400		
7. Пробное изб. гидравлическое давление, МПа (кгс/см^2)				
в трубной системе	$P_{пр.}$	1,96(20)		
в корпусе		1,37(14)		
8. Номинальный массовый расход воды, т/ч	$W_в$	250	500	
9. Номинальный массовый расход пара , т/ч	$W_п$	41	38	41
10. Расчетная номинальная теплопроизводительность, МВт (Гкал/час)	Q	23,26 (20)		
11. Гидравлическое сопр. трубной системы при номинальном расходе воды, МПа (м. вод. ст.)	H	0,0343 (3,5)	0,027 (2,75)	
12. Высота выемной части. мм	h	3840		
13. Вместимость выемной части, л	V	664		
14. Вместимость водяного пространства, л	V	1326		
15. Масса (сухая) выемной части, кг	M	2144		
16. Масса подогрев. полностью заполненного водой, кг	M	7881		
17. Масса (сухая) подогревателя, кг.	M	4295		

ТАБЛИЦА ПРИСОЕДИНЕНИЙ

Обоз.	Наименование	Кол.	Условные		Присоедин.размеры, мм			
			Dy, мм	Py, кгс/см^2	Фнар	Фокр отв.	Фотв	кол. отв.
А	Подвод воды	1	300	25	485	430	30	16
Б	Отвод воды	1	300	25	485	430	30	16
В	Вход пара	1	350	---	Труба 377х 12			
Г	Подвод конденсата	1	200	---	Труба 219х 10			
Д	Выход конденсата	1	150	---	Труба 159х 8			
Е	Отсос воздуха	1	65	---	Труба 76х 6			
Ж	Слив воды	1	25	---	---			
К	К дифманометру	2	20	---	Труба 22х 2			
Л	Отвод воздуха	2	6	---	М 20х1,5			
И	Слив воды	1	15	160	М 33х1,5			

Примечание:
1. № чертежа подогревателя СТ-12306Ф-01СБ;
2. Привязка патрубков В; Г; Д; Е дана по линии реза;
3. Допускается работа подогревателя с рабочим давлением пара до 10 кгс/см^2 при температуре не выше 200°С;
4. Трубная система -труба 19х1, Л68 / 12Х18Н10Т, 640 шт . L=3400 мм;
5. Масса ящика (1000х440х480 мм) с комплектующими - 130 кг.

Подогреватель сетевой воды **ПСВ-125-7-15**

Информационно-справочный каталог «Теплообменное оборудование»
издание второе дополненное и переработанное

Саратовский завод энергетического машиностроения
тел.: (845 2) 22-01-24; 22-63-84; 52-85-11; факс: 22-01-21; эл.почта: info@sarzem.ru;