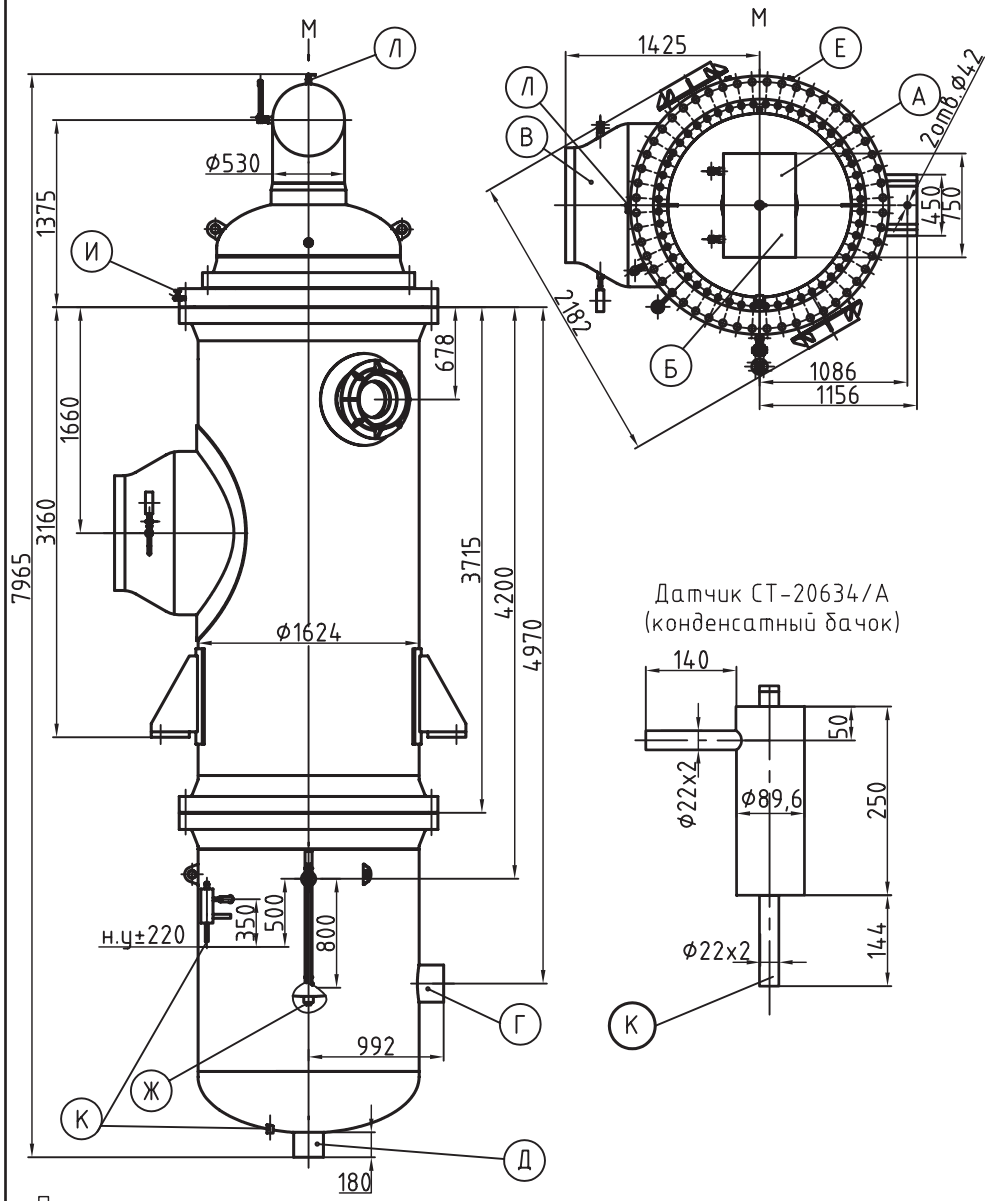

Наименование	Обоз.	Количество ходов 2	
		Величина	
1. Площадь поверхности теплообмена, $м^2$	F	500	
2. Рабочее (избыточное) давление воды в трубной системе, МПа ($кгс/см^2$)	P_p	2,26 (23)	
3. Рабочее (избыточное) давление пара в корпусе, МПа ($кгс/см^2$)	P_p	0,145 (1,5)	0,29 (3)
4. Температура воды на входе, °С	t_1	70	95
5. Температура воды на выходе, °С	t_2	110	130
6. Максимальная температура пара на входе, °С	$t_п$	400	
7. Пробное изб. гидравлическое давление, МПа ($кгс/см^2$)			
в трубной системе	$P_{пр.}$	2,94(30)	
в корпусе	$P_{пр.}$	0,59 (6)	
8. Номинальный массовый расход воды, т/ч	$W_в$	1500	
9. Номинальный массовый расход пара , т/ч	$W_п$	115	102,5
10. Расчетная номинальная теплопроизводительность, МВт (Гкал/час)	Q	69,8 (60)	61,1 (52,5)
11. Гидравлическое сопр. трубной системы при номинальном расходе воды,МПа, (м. вод. ст.)	H	0,054 (5,5)	
12. Высота выемной части. мм	h	5300	
13. Вместимость водяного пространства, л	V	3700	
14. Вместимость выемной части, л	V	2730	
15. Масса (сухая) подогревателя, кг	M1	18027	
16. Масса (сухая) выемной части, кг	M	12080	
17. Масса подогрев. полностью заполненного водой, кг	M1	30361	

ТАБЛИЦА ПРИСОЕДИНЕНИЙ

Обозначение	Наименование	Кол.	Условные Ду, мм	Условные Ру, $кгс/см^2$	Присоедин. размеры, мм
А	Вход сетевой воды	1	500	---	ф 530х 12
Б	Выход сетевой воды	1	500	---	ф 530х 12
В	Вход пара	1	800	---	ф 820х 12
Г	Подвод конденсата	1	250	---	Труба 273х 10
Д	Выход конденсата	1	200	---	Труба 219х 10
Е	Отсос воздуха	2	35	---	G 1 1/4"-В
Ж	Слив воды	1	25	---	---
И	Слив воды	1	15	160	М33х1,5
К	К дифманометру	2	20	---	Труба 22х 2
Л	Отвод воздуха	2	6	---	М20х1,5

Примечание:
1. № чертежа подогревателя ПСВ.500.315.00.00.00;
2. Привязка патрубков А, Б, В, Г, Д, Е дана по линии реза;
3. Трубная система -труба 19х1, Л68 / 12Х18Н10Т, 1994шт. L=4550 мм;
4. Масса ящика (1300х440х480 мм) с комплектующими - 190 кг.
5. Подогреватель повышенной надёжности, без анкерных связей, с фланцевым разъёмом на корпусе:
- средний ресурс между капремонтами +10 000 часов;
- установленная безотказная наработка +1000 часов;
- средняя наработка на отказ +2000 часов;

Подогреватель сетевой воды **ПСВ-500-3-23+**
с фланцевым разъёмом корпуса

Информационно-справочный каталог
«Теплообменное оборудование»
издание второе дополненное и переработанное

Саратовский завод энергетического машиностроения

тел.: (845 2) 22-01-24; 22-63-84; 52-85-11; факс: 22-01-21; эл.почта: info@sarzem.ru;