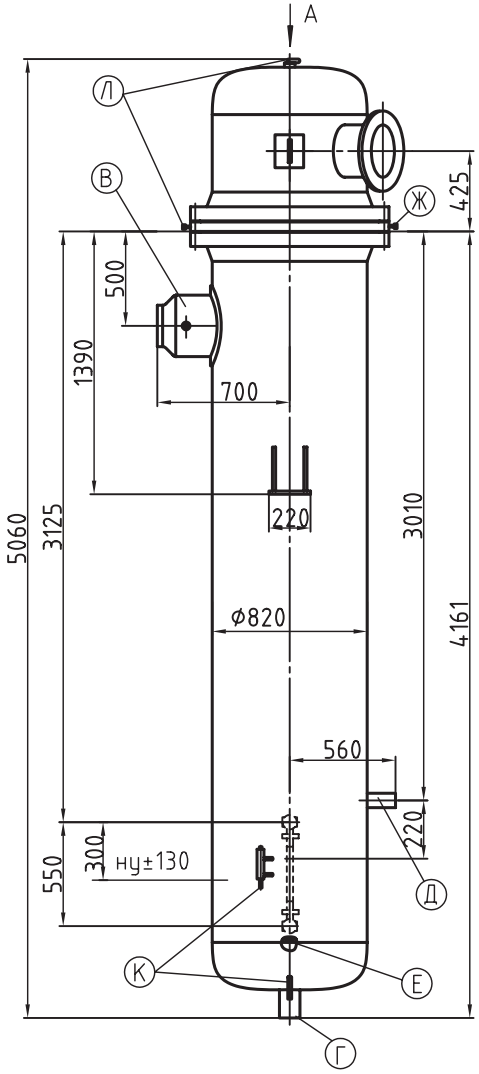

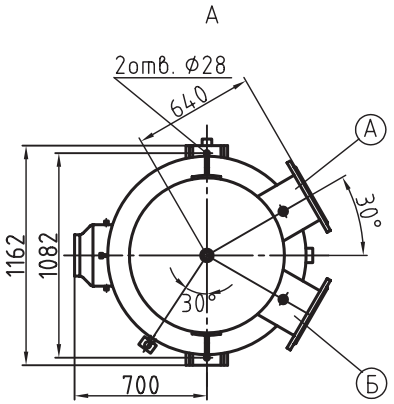

Датчик СТ-20634/А
(конденсатный бачок)

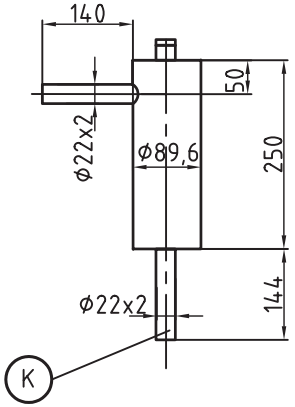

Наименование	Обоз.	Количество ходов		
		4	2	
		Величина		
1. Площадь поверхности теплообмена, $м^2$	F	63		
2. Рабочее (избыточное) давление воды в трубной системе, МПа ($кгс/см^2$)	P_p	1,47 (15)		
3. Рабочее (избыточное) давление пара в корпусе, МПа ($кгс/см^2$)	P_p	0,69 (7)	0,147 (1,5)	0,69 (7)
4. Температура воды на входе, °С	t_1	70	70	110
5. Температура воды на выходе, °С	t_2	150	110	150
6. Максимальная температура пара на входе, °С	$t_п$	400		
7. Пробное изб. гидравлическое давление, МПа ($кгс/см^2$)				
в трубной системе	$P_{пр.}$	1,96(20)		
в корпусе		1,37(14)		
8. Номинальный массовый расход воды, т/ч	$W_в$	120	240	
9. Номинальный массовый расход пара , т/ч	$W_п$	20	19	20
10. Расчетная номинальная теплопроизводительность, МВт (Гкал/час)	Q	11,16 (9,6)		
11. Гидравлическое сопр. трубной системы при номинальном расходе воды, МПа (м. вод. ст.)	H	0,0245 (2,5)	0,0196 (2)	
12. Высота выемной части. мм	h	3769		
13. Вместимость выемной части, л	V2	382		
14. Вместимость водяного пространства, л	V1	739		
15. Масса (сухая) выемной части, кг	M2	1253		
16. Масса подогрев. полностью заполненного водой, кг.	M1	5034		
17. Масса (сухая) подогревателя , кг.	M	2737		

ТАБЛИЦА ПРИСОЕДИНЕНИЙ

Обоз.	Наименование	Кол.	Условные		Присоедин.размеры, мм			
			Dy, мм	Ру,$кгс/см^2$	фнар	фокр отв.	фотв	кол. отв.
А	Подвод воды	1	250	25	425	370	30	12
Б	Отвод воды	1	250	25	425	370	30	12
В	Вход пара	1	200	10	Труба 219х 10			
Г	Выход конденсата	1	100	10	Труба 108х 8			
Д	Отсос воздуха	1	70	10	Труба 76х 6			
Е	Слив воды	1	25	---	---			
Ж	Слив воды	1	15	160	М33х1,5			
К	К дифманометру	2	20	---	Труба 22х 2			
Л	Отвод воздуха	2	6	---	М20х1,5			

Примечание:
1. № чертежа подогревателя СТ-12304*-01СБ;
2. Привязка патрубков В, Г, Д дана по линии реза;
3. Допускается работа подогревателя с рабочим давлением пара до 10 $кгс/см^2$ при температуре не выше 200°С;
4. Трубная система -труба 19х1, Л68 / 12Х18Н10, 320 шт., L=3400 мм;
5. Масса ящика (1000х440х480 мм) с комплектующими - 130 кг.

Подогреватель сетевой воды **ПСВ-63-7-15**

Информационно-справочный каталог «Теплообменное оборудование»
издание второе дополненное и переработанное

Саратовский завод энергетического машиностроения

тел.: (845 2) 22-01-24; 22-63-84; 52-85-11; факс: 22-01-21; эл.почта: info@sarzem.ru;