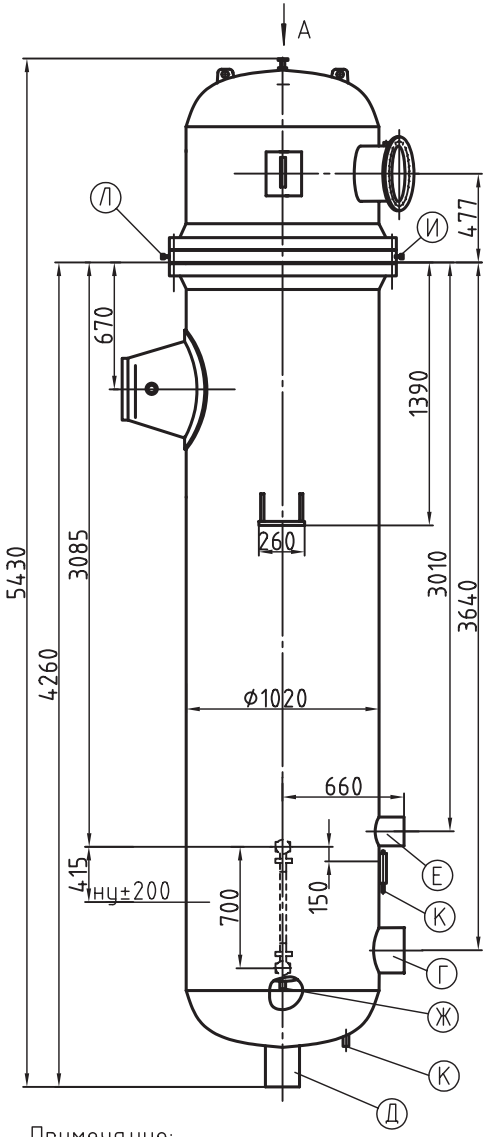


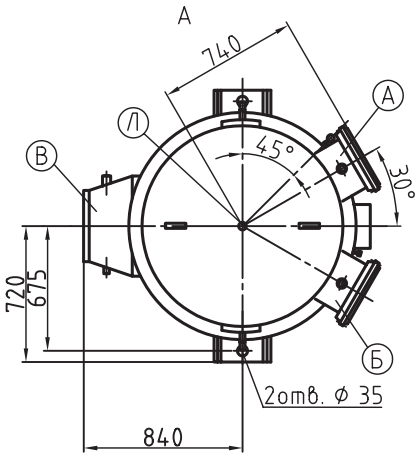


Датчик СТ-20634/А
(конденсатный бачок)

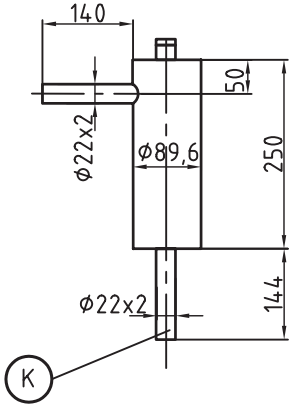


| Наименование | Обоз. | Количество ходов | | |
|---|---|---|---|---|
| | | 4 | 2 | |
| | | Величина | | |
| 1. Площадь поверхности теплообмена, $м^2$ | F | 90 | | |
| 2. Рабочее (избыточное) давление воды в трубной системе, МПа (кгс/$см^2$) | $P_p$ | 1,47 (15) | | |
| 3. Рабочее (избыточное) давление пара в корпусе, МПа (кгс/$см^2$) | $P_p$ | 0,69 (7) | 0,147 (1,5) | 0,69 (7) |
| 4. Температура воды на входе, °С | $t_1$ | 70 | 70 | 110 |
| 5. Температура воды на выходе, °С | $t_2$ | 150 | 110 | 150 |
| 6. Максимальная температура пара на входе, °С | tп | 400 | | |
| 7. Пробное изб. гидравлическое давление, МПа (кгс/$см^2$) | | | | |
| в трубной системе | $P_{пр.}$ | 1,96 (20) | | |
| в корпусе | | 1,37 (14) | | |
| 8. Номинальный массовый расход воды, т/ч | $W_в$ | 175 | 350 | |
| 9. Номинальный массовый расход пара, т/ч | $W_п$ | 30 | 27 | 29 |
| 10. Расчетная номинальная теплопроизводительность, МВт (Гкал/час) | Q | 16,28 (14) | | |
| 11. Гидравлическое сопр. трубной системы при номинальном расходе воды, МПа (мм. вод. ст.) | H | 0,0294 (3) | 0,0245 (2,5) | |
| 12. Высота выемной части, мм | h | 3840 | | |
| 13. Вместимость выемной части, л | V2 | 522 | | |
| 14. Вместимость водяного пространства, л | V1 | 1184 | | |
| 15. Масса (сухая) выемной части, кг | M2 | 1949 | | |
| 16. Масса подогрев. полностью заполненного водой, кг. | M1 | 7585 | | |
| 17. Масса (сухая) подогревателя, кг. | M | 3963 | | |

ТАБЛИЦА ПРИСОЕДИНЕНИЙ

| Обоз. | Наименование | Кол. | Условные | | Присоединр.размеры, мм | | | |
|---|---|---|---|---|---|---|---|---|
| | | | Dy, мм | Py, кгс/$см^2$ | фнар | фокр отв. | фотв | кол. отв. |
| А | Подвод воды | 1 | 300 | 25 | 485 | 430 | 30 | 16 |
| Б | Отвод воды | 1 | 300 | 25 | 485 | 430 | 30 | 16 |
| В | Вход пара | 1 | 350 | --- | Труба 377х 12 | | | |
| Г | Подвод конденсата | 1 | 200 | --- | Труба 219х 10 | | | |
| Д | Выход конденсата | 1 | 150 | --- | Труба 159х 8 | | | |
| Е | Отсос воздуха | 1 | 65 | --- | Труба 76х 6 | | | |
| Ж | Слив воды | 1 | 25 | --- | --- | | | |
| К | К дифманометру | 2 | 20 | --- | Труба 22х 2 | | | |
| Л | Отвод воздуха | 2 | 6 | --- | М20х1,5 | | | |
| И | Слив воды | 1 | 15 | 160 | М33х1,5 | | | |

Примечание:

1. № чертежа подогревателя СТ-12305ª-01СБ;
2. Привязка патрубков В, Г, Д, Е дана по линии реза;
3. Допускается работа подогревателя с рабочим давлением пара до 10 кгс/$см^2$ при температуре не выше 200°С;
4. Трубная система -труба 19х1, Л68 / 12Х18Н10Т, 456 шт . L=3400 мм
5. Масса ящика (1000х440х480 мм) с комплектующими - 130 кг.

Подогреватель сетевой воды **ПСВ-90-7-15**

Информационно-справочный каталог «Теплообменное оборудование»
издание второе дополненное и переработанное

**Саратовский завод энергетического машиностроения**



тел.: (845 2) 22-01-24; 22-63-84; 52-85-11; факс: 22-01-21; эл.почта: info@sarzem.ru;